STRAATKOLK EENDELIG
Q-Line Classic STR-3245/60 GB1 Z30

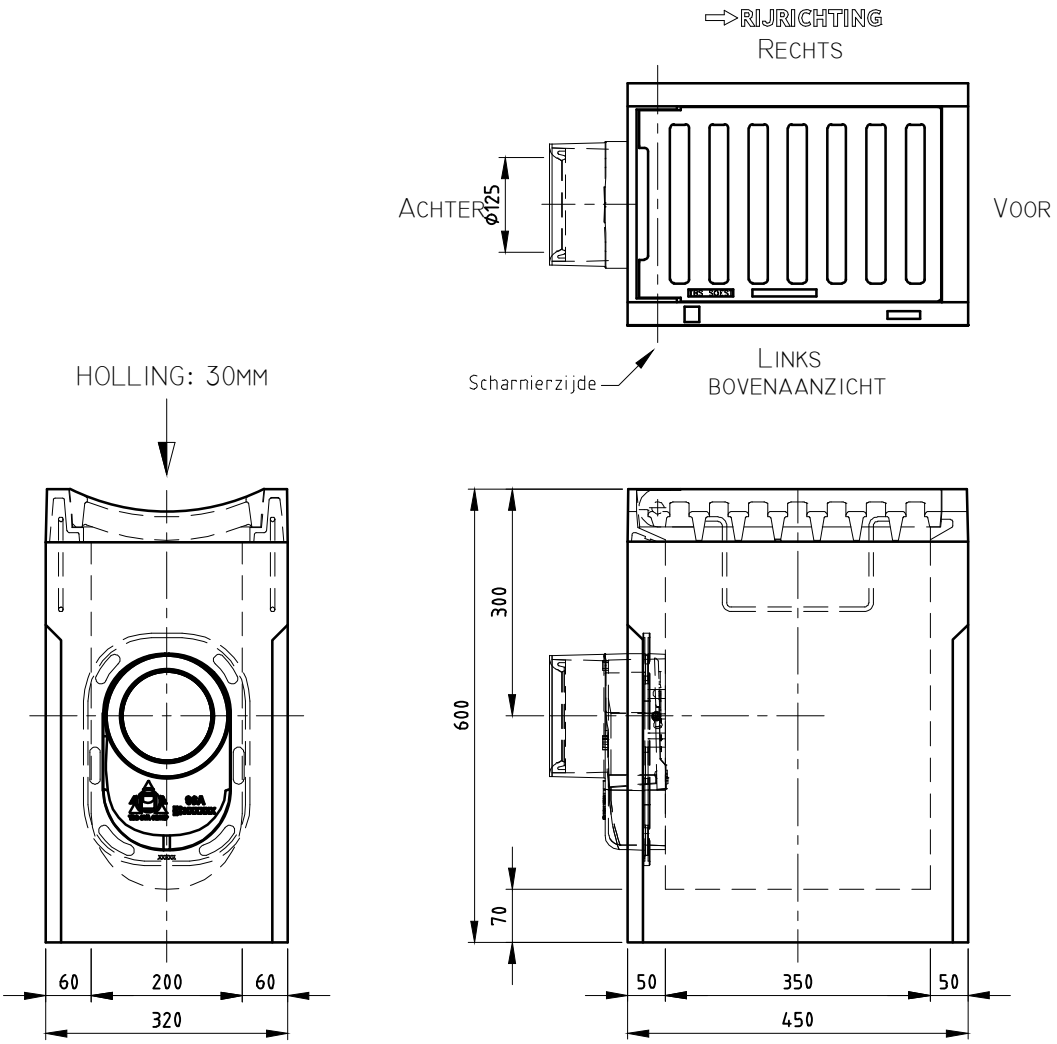

TOEBEHOOR STANDAARD

ES-vergrendeling straatkolk

Kantelklep

WIJZIGINGEN VOORBEHOUDEN

Kenmerken	STR-3245/60
Afmetingen	450x320x600 mm
Gewicht	145 kg
Ø Aansluiting	GY 125 FLEX
Holling rooster	30 mm
Rooster inlaatopeningen	436 cm²
Stankslot	≥40 mm
Zandvang	6.6 dm³
Gietijzer kwaliteit rand	GJL
Gietijzer kwaliteit rooster	GJS
Keur	KOMO
Verkeersbelastingsklasse	B125
Materiaal	beton / GY
Verankering	d.m.v. wapeningsbeugel

Opties

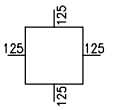

Aansluitdiameter 125 zijdes van afvoerbuis

Uitvoering v.v. noodinlaatgaten

Plaatsingsvoorschriften op aanvraag